CONFIGURAÇÃO DE PENAS P/ PLOTAGEM

COR		ESP.
1	07	0,1
2	07	0,2
3	07	0,3
4	07	0,4
5	07	0,5
6	07	0,6
7	07	0,25
8	07	0,09
9	07	0,15
140	140	0,15
162	162	0,15

PLANTA DE DISTRIBUIÇÃO – EEAT

ESCALA 1/50

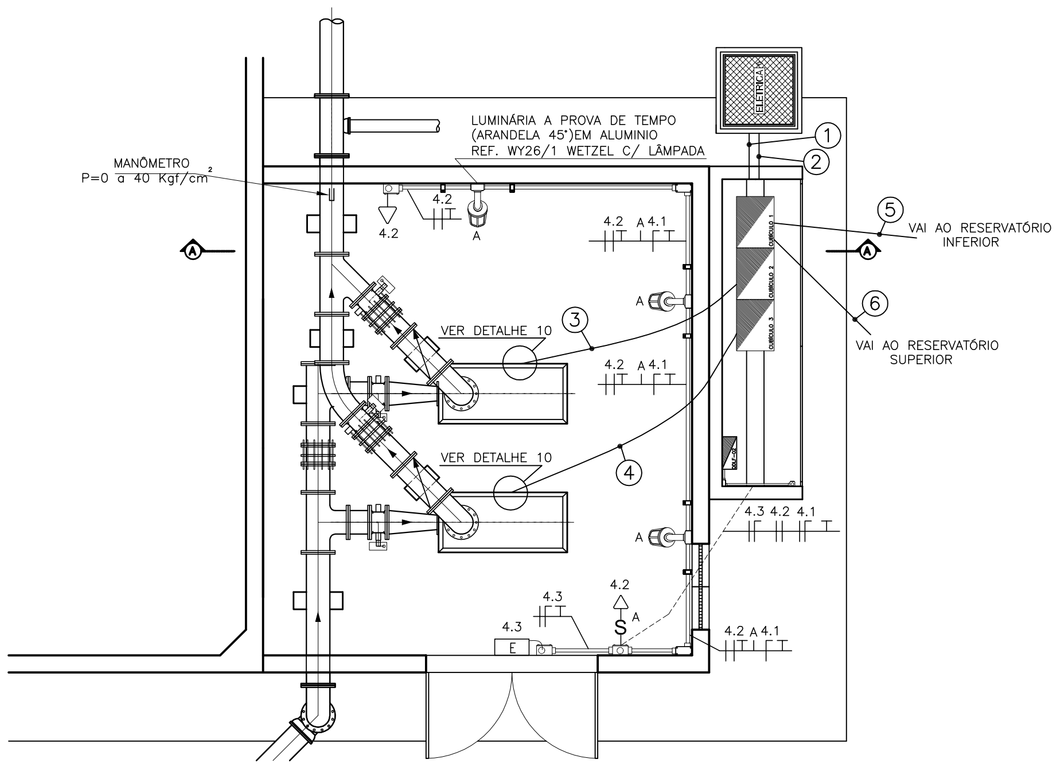

CORTE A–A – EEAT

ESCALA 1/50

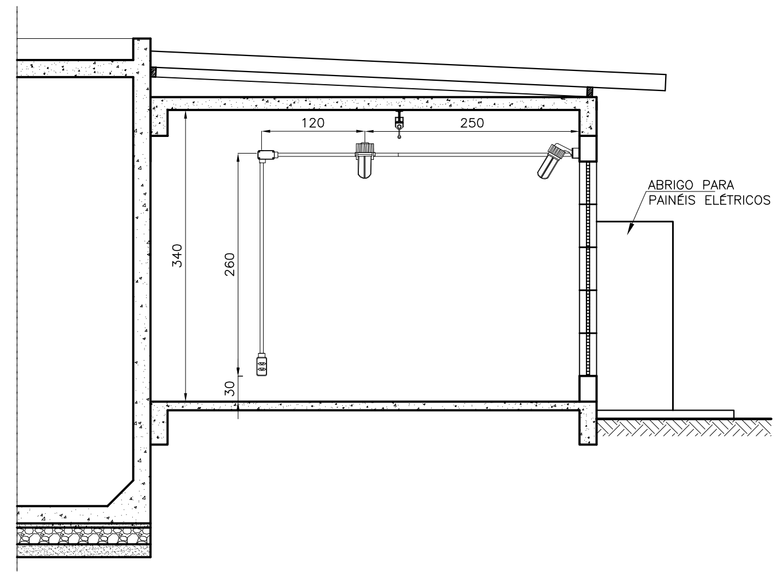

DETALHE 11 – FIXAÇÃO DA ARANDELA

S/ESCALA

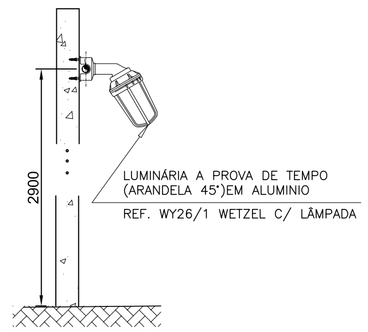

DETALHE 12 – FIXAÇÃO ELETRODUTO 1"

S/ESCALA

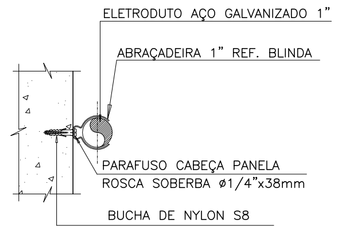

SIMBOLOGIA

SÍMBOLO	DESCRIÇÃO
S	INTERRUPTOR SIMPLES – H=130cm
	LUMINÁRIA A PROVA DE TEMPO, TIPO ARANDELA 45°
	LUMINÁRIA DE EMERGÊNCIA DE LED
	TOMADA BAIXA 2P+T MONOFÁSICA, NOVO PADRÃO BRASILEIRO – H=30cm
	TOMADA MÉDIA 2P+T MONOFÁSICA, NOVO PADRÃO BRASILEIRO – H=130cm
	TOMADA ALTA 2P+T BIFÁSICA, NOVO PADRÃO BRASILEIRO – H=220cm
	QUADRO DE DISTRIBUIÇÃO – H=150cm, , DIMENSÕES: 59,5x40,0x8,2cm.
	CONDULETE EM PVC TIPO "X"
	CONDULETE EM PVC TIPO "LR"
	CONDULETE EM PVC TIPO "LL"
	CONDULETE EM PVC TIPO "T"
	CONDULETE EM PVC TIPO "LB"
	CONDULETE EM PVC TIPO "TB"
	CONDULETE EM PVC TIPO "E"
	CONDULETE EM PVC TIPO "C"
	CONDUTOR RETORNO, FASE, NEUTRO E TERRA

NOTAS GERAIS

01–EM ELETRODUTOS COM TERRA COMPARTILHADO, USAR CABO DE TERRA DE SEÇÃO IGUAL A MAIOR SEÇÃO DOS CIRCUITOS NO ELETRODUTO.
02–A ALIMENTAÇÃO DOS QUADROS SERÁ COM CABO DE 1kV E ISOLAMENTO EPR, OS CONDUTORES DOS CIRCUITOS TÉRMINAIS SERÃO EM COBRE FLEXÍVEL, CLASSE DE ENCORDOAMENTO "5", COM DUPLA CAMADA DE ISOLAMENTO EM PVC, 750V. VERIFICAR A BITOLA DO CONDUTOR NO QUADRO DE CARGAS.
03–AS EMENDAS DAS FIAÇÕES ELÉTRICAS SERÃO FEITAS NO INTERIOR DAS CAIXAS DE PASSAGEM, DEVENDO SER ESTANHADAS E SOLDADAS.
04–NA DISTRIBUIÇÃO DE QUALQUER CIRCUITO, OS CABOS NEUTRO DEVERÃO SER EXCLUSIVOS.
05–OS BARRAMENTOS DE TERRA NOS QUADROS DEVERÃO ESTAR ELETRICAMENTE LIGADOS ÀS CARCAÇAS (MASSAS) DOS MESMOS.
06–ELETRODUTOS DEVERÃO SER FIXADOS POR FIXADORES, A CADA 1 METRO.
07–ELETRODUTOS NÃO COTADOS DEVERÃO SER DE ø1".
08–DEVERÃO SER COLOCADAS ETIQUETAS ACRÍLICAS PARA IDENTIFICAÇÃO DE CIRCUITOS EM TODOS OS DISJUNTORES.
09–OS QUADROS SERÃO LIVRES DE QUALQUER OBSTÁCULO (NO MÍNIMO 80cm) E INSTALADOS COM SEU CENTRO A 150cm DO PISO ACABADO.
10–TODAS AS PARTES METÁLICAS NÃO ATIVAS DEVERÃO FORMAR UM SISTEMA ELETRICAMENTE NEUTRO E LIGADO À MALHA DE ATERRAMENTO.
11–TODO CONDUTOR NEUTRO SERÁ ISOLADO E IDENTIFICADO NA COR AZUL–CLARO, COM O MESMO ISOLAMENTO DOS CONDUTORES FASE.
12–AS TOMADAS DE CORRENTE DEVERÃO SER POLARIZADAS DO TIPO 2P+T – 20A–125/250V.
13–TODO CONDUTOR DE PROTEÇÃO (TERRA) DEVERÁ SER ISOLADO E IDENTIFICADO NA COR VERDE, COM O MESMO ISOLAMENTO DOS CONDUTORES FASE.
14–OS DISJUNTORES DEVERÃO SER UNIPOLARES, BIPOLARES E TRIPOLARES, NÃO SE PERMITINDO A CONEXÃO MECÂNICA DOS MESMOS.
15–TODOS OS INTERRUPTORES DEVERÃO SER IDENTIFICADOS COM PLAQUETAS INFORMANDO O CIRCUITO A QUE PERTENCEM.

DETALHE 13 – ABRIGO DO PAINEL DA EEAT

PLANTA BAIXA

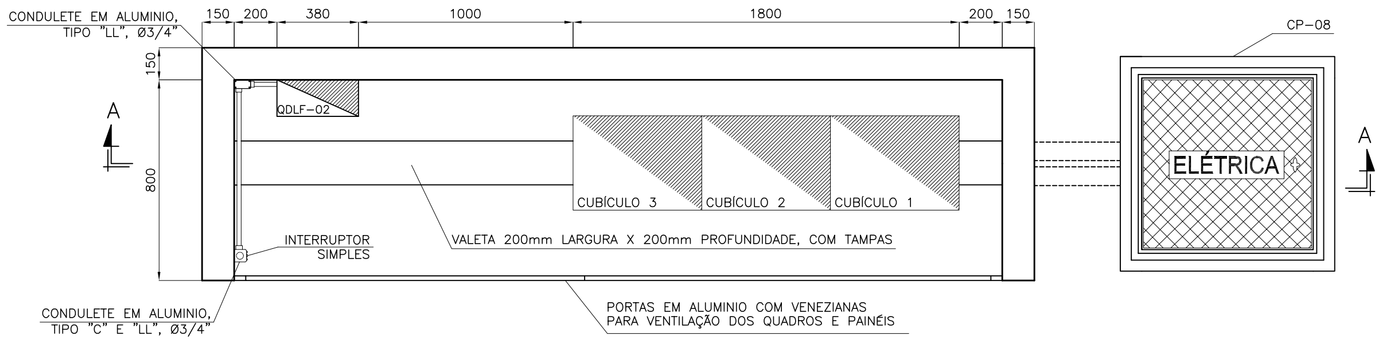

CORTE AA

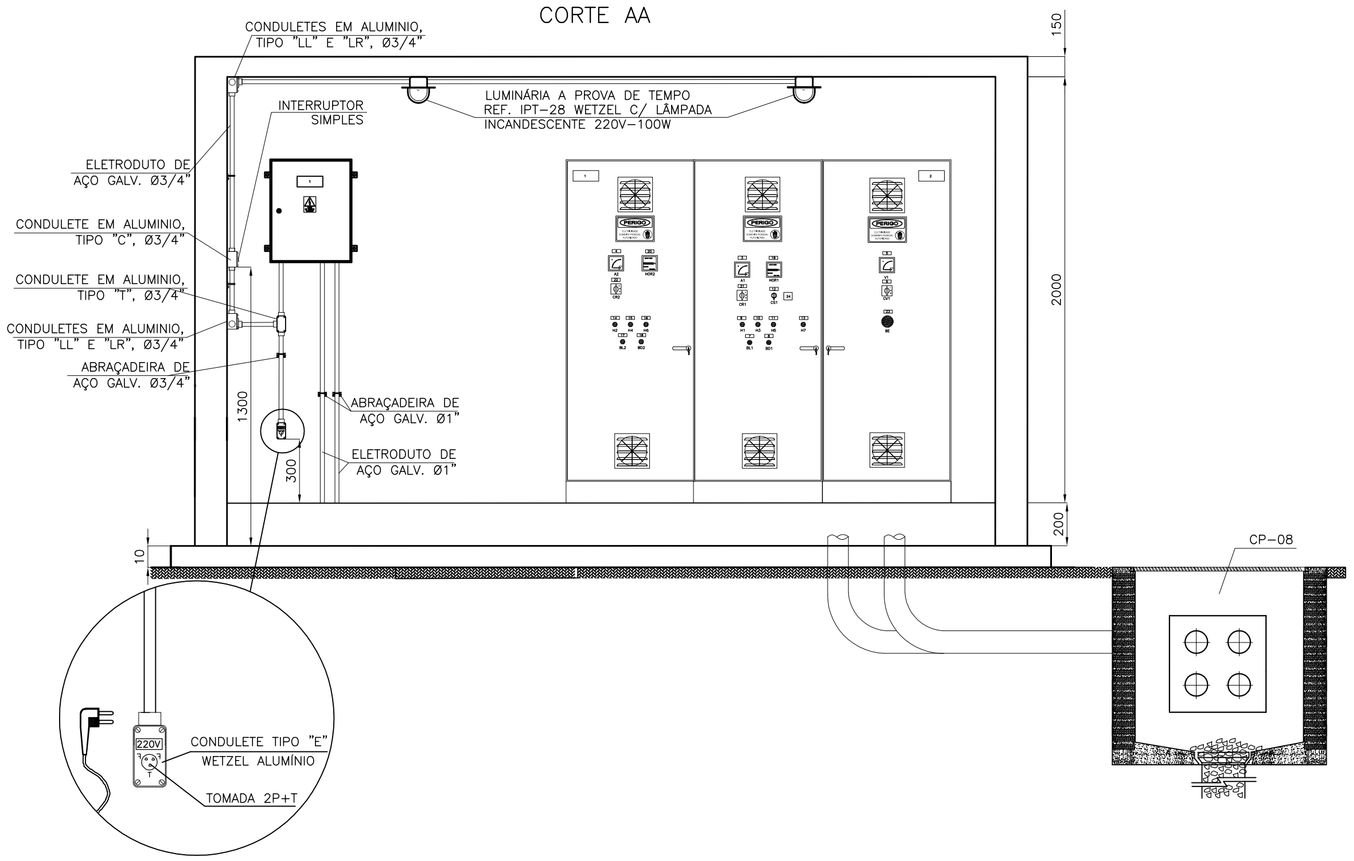

DETALHE 10 – ALIMENTAÇÃO DOS MOTORES NA POSIÇÃO HORIZONTAL

S/ ESCALA

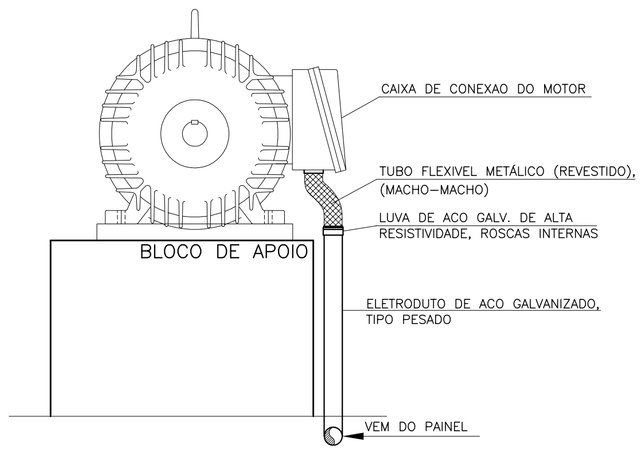

VISTA AXIAL

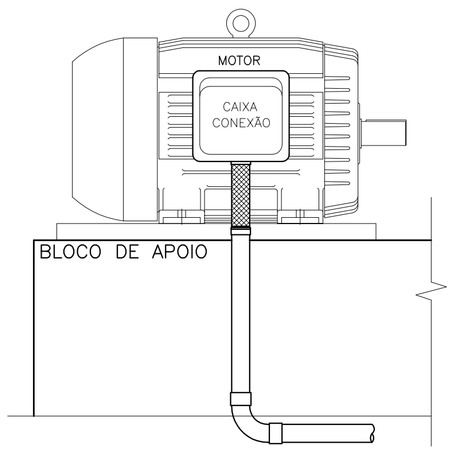

VISTA LATERAL

01	CIRC. 0.4 – #3x1cond.(6mm2) Vermelho (R), Azul (S) e Branco (T) +#1x1cond.(6mm)Azul Claro + #1x1cond.(6mm) Verde – 0,6/1kV	ELETRODUTO CORRUGADO ø4" ENVELOPADO
02	CIRC. 0.5 – #3x1cond.(120mm2) Vermelho (R), Azul (S) e Branco (T) +#1x1cond.(70mm)Azul Claro + #1x1cond.(70mm) Verde – 0,6/1kV	ELETRODUTO CORRUGADO ø4" ENVELOPADO
03	BOMBA1 – #1x3cond.(95mm2) Vermelho (R), Azul (S) e Branco (T) + #1x1cond.(50mm2) Verde 0,6/1kV	ELETRODUTO CORRUGADO ø3" ENVELOPADO
04	BOMBA2 – #1x3cond.(95mm2) Vermelho (R), Azul (S) e Branco (T) + + #1x1cond.(50mm2) Verde 0,6/1kV	ELETRODUTO CORRUGADO ø3" ENVELOPADO
05	RELE DE NÍVEL RESERV. INFERIOR – 3x1,5mm2 Vermelho (Nível Alto–Es), Azul (Meio–Ei) e Branco (Nível Baixo–Er) – 0,6/1kV	ELETRODUTO CORRUGADO ø2" ENVELOPADO
06	RELE DE NÍVEL RESERV. SUPERIOR – 3x1,5mm2 Vermelho (Nível Alto–Es), Azul (Meio–Ei) e Branco (Nível Baixo–Er) – 0,6/1kV	ELETRODUTO CORRUGADO ø2" ENVELOPADO

LISTA DE MATERIAL

ITEM	DESCRIÇÃO	QUANT.
1	LUMINÁRIA A PROVA DE TEMPO (ARANDELA EM 45°) EM ALUMÍNIO COM LÂMPADA MISTA 220/160W; REF.:WY26/1; WETZEL.	3
	LÂMPADA MISTA 160W/127V; ROSCA E-27; LC LIGHT.	3
2	LUMINÁRIA A PROVA DE TEMPO, REF. IPT-28 WETZEL C/ LÂMPADA INCANDESCENTE 220V-100W	2
3	TOMADA 2P+T E UNIVERSAL - 220V, 20A MONTADA NA TAMPA DE CONDULETE DE PVC, ENTRADA ROSQUEADA Ø1". REF.:PIAL OU EQUIVALENTE.	3
4	INTERRUPTOR SIMPLES 250V, 10A , MONTADO NA TAMPA DE CONDULETE, ENTRADA COM ROSCA GÁS Ø1". REF.: DAISA OU EQUIVALENTE.	2
5	LUMINÁRIA DE EMERGÊNCIA DE LED BIVOLT (127/220), 39 LEDS, AUTONOMIA 6HRS. REF.: LUM-EMERG-39LEDS-PLUS AVANT	1
6	CONDULETE, Ø1" EM AÇO GALVANIZADO, FORNECIDO COM TAMPA. REF.:DAISA OU EQUIVALENTE.	
	TIPO "E"	3
	TIPO "T"	2
	TIPO "LL"	3
	TIPO "LR"	5
	TIPO "C"	1
7	ELETRODUTO DE AÇO GALVANIZADO Ø1", FORNECIDO COM 1 LUVA EM UMA DAS EXTREMIDADES, ROSCA GÁS E EM PEÇAS DE 3000MM DE COMPRIMENTO. REF.: DAISA OU EQUIVALENTE	10
8	ABRAÇADEIRA SIMPLES 1" GALV. Á FOGO. REF.: MOPA 115-05-1-F	20
9	PARAFUSO CABEÇA SEXTAVADA ROSCA SOBERBA GALVANIZADO À FOGO 1/4"X1"3/4" (S-10)	50
10	BUCHA DE NYLON S8. REF.: MOPA 114-51-8	40
11	LUVA DE AÇO GALVANIZADO COM ROSCA PARA ELETRODUDO Ø1". REF.: DAISA OU EQUIVALENTE	10
12	ELETRODUTO DE AÇO GALVANIZADO Ø3/4", FORNECIDO COM 1 LUVA EM UMA DAS EXTREMIDADES, ROSCA GÁS E EM PEÇAS DE 3000MM DE COMPRIMENTO. REF.: DAISA OU EQUIVALENTE	5
13	ABRAÇADEIRA SIMPLES Ø3/4" GALV. Á FOGO. REF.: MOPA 115-05-1-F	10
14	LUVA DE AÇO GALVANIZADO COM ROSCA PARA ELETRODUDO Ø3/4". REF.: DAISA OU EQUIVALENTE	5
15	CABO UNIPOLAR FLEXÍVEL FORMADO POR FIOS DE COBRE ELETROLÍTICO NU, TEMPERA MOLE, ENCORDOAMENTO CLASSE 5 COM ISOLAÇÃO DE PVC (70°C)-750V. REF.:PIRELLI OU EQUIVALENTE.	
	#2,5 MM², COR CINZA	40m
	#2,5 MM², COR VERMELHO.	40m
	#2,5 MM², COR AZUL	40m
	#2,5 MM², COR BRANCO	40m
	#2,5 MM², COR VERDE.	40m
16	CONDULETE, Ø3/4" EM AÇO GALVANIZADO, FORNECIDO COM TAMPA. REF.:DAISA OU EQUIVALENTE.	
	TIPO "E"	1
	TIPO "T"	1
	TIPO "LL"	4
	TIPO "LR"	2
	TIPO "C"	2

ESTE DESENHO É PROPRIEDADE DA COMPANHIA ESPÍRITO SANTENSE DE SANEAMENTO – CESAN E NÃO PODE SER COPIADO SEM SUA AUTORIZAÇÃO.

NÚMEROS	TÍTULOS
PRINCIPAIS DESENHOS DE REFERÊNCIA	

Nº	LOCAL	DISCRIMINAÇÃO	DES.	DIV.	GER.	DATA
REVISÃO						

CANCELA E SUBSTITUI O DESENHO NÚMERO:

CANCELADO E SUBSTITUÍDO PELO DESENHO NÚMERO:

CENTRO DE DOCUMENTAÇÃO

RECEBIDO: / /

Nº DOC.: ASS.:

APROVAÇÃO CESAN:

ASS.: MATR.:

UNID.: DATA: / /

ESTA APROVAÇÃO NÃO ISENTA A CONTRATADA DE SUAS RESPONSABILIDADES LEGAIS.

EMITENTE: Etep Consultoria, Gerenciamento e Serviços

PROJETADO:	COORDENADOR:
ANDRE MIRANDA DAHER	ARTUR AUGUSTO OLIVEIRA NEVES
CREA: 16142/D REGIÃO: ES	CREA: 045302/D REGIÃO: RJ
DESENHO: Andre Miranda Daher	Nº DES. PROJETISTA: 0876.DS.046.E.0014/00
DATA: 15 / 06 /2012	

RESPONSÁVEL TÉCNICO: ENGº ARTUR AUGUSTO OLIVEIRA NEVES

CREA: 045302/D REGIÃO: RJ ART Nº08201100201948DATA: 22/02/2011

EMISSÃO CESAN	DATAS
PROJETADO:	
CREA:	
DESENHADO:	
VERIFICADO: ENGº WELINGTON LIMA	
DIVISÃO: ENGº NESTOR GORZA JUNIOR	
GERÊNCIA: ENGº DOUGLAS OLIVEIRA COUZI	

CESAN

MUNICÍPIO: STA MARIA JETIBÁ | DISTRITO: | BAIRRO: SEDE

NOME DO EMPREENDIMENTO: AMPLIAÇÃO DO SISTEMA DE ABASTECIMENTO DE ÁGUA DE SANTA MARIA JETIBÁ

TÍTULO: ETA SANTA MARIA DE JETIBÁ
PROJETO ELÉTRICO – EEAT
PLANTA DE DISTRIBUIÇÃO E DETALHES

ESCALA:	FOLHA:	Nº CESAN	REV:
INDICADA	01/05	0–000–000–00–0–XX–0000	00